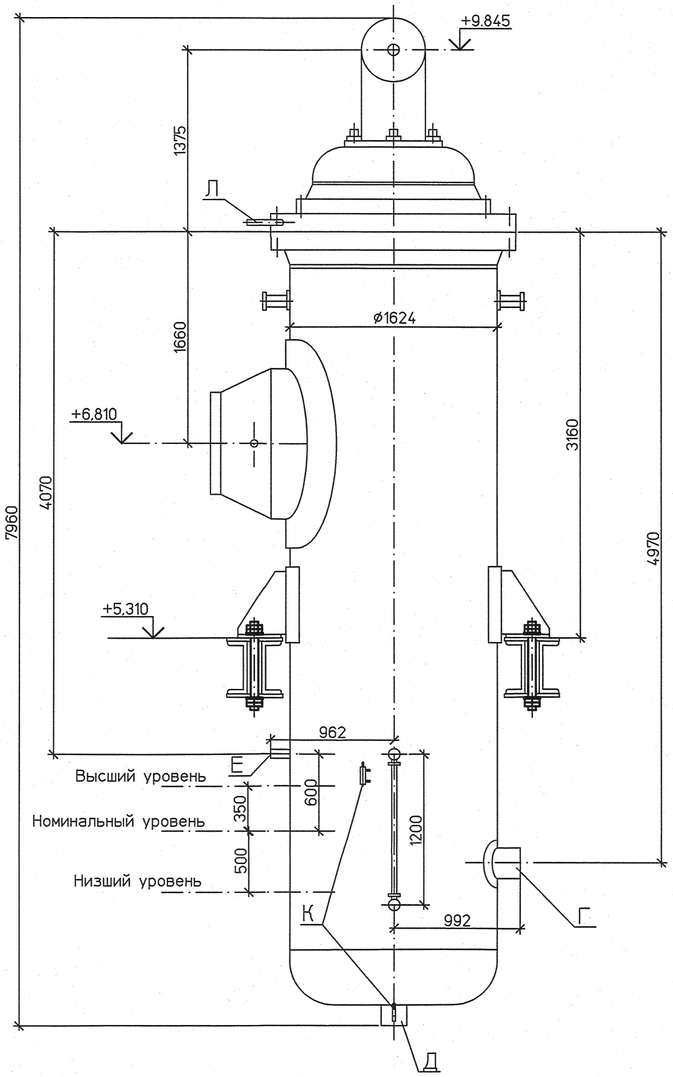

1–1 (1:5)

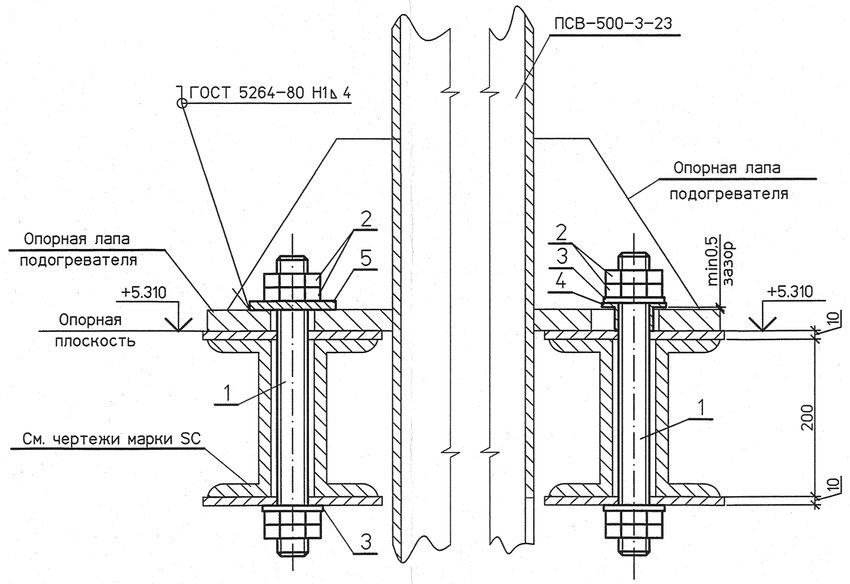

1 (1:5)

(Выполнить отверстие в опорной лапе)

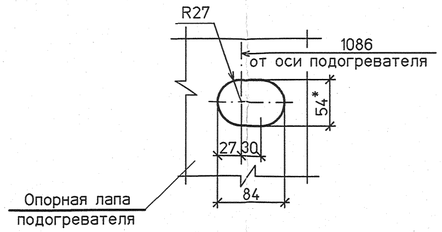

Деталь поз.4 (1:2)

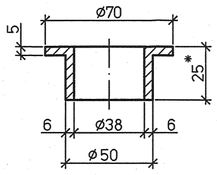

Деталь поз.5 (1:5)

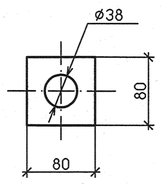

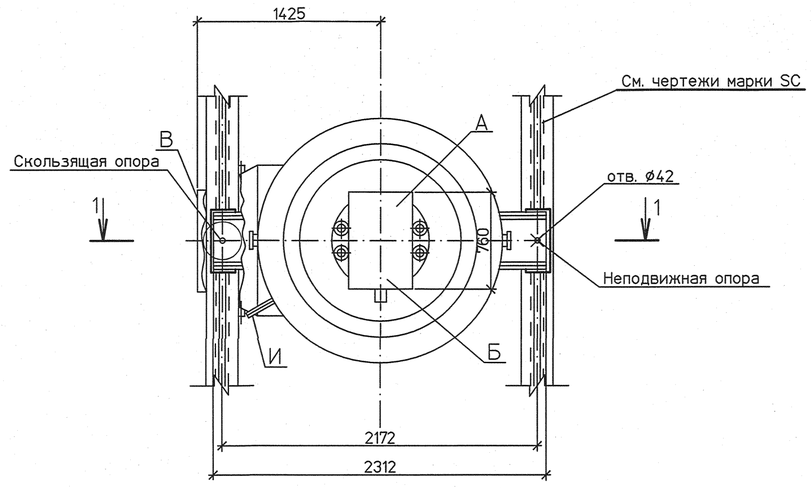

Спецификация деталей

Поз	Обозначение	Наименование	Кол.	Материал	Масса, кг ед.	Масса, кг общ.	Примечание
1	ГОСТ 2590-2006	Круг В-36 L=540	2	20 ГОСТ 1050-88	4,31	8,62	см.п.3
2	ГОСТ 5915-70	Гайка М36 5	8	20 ГОСТ 1759.0-87	0,38	3,04	
3	ГОСТ 11371-68	Шайба 36.01	4	10 ГОСТ 18123-82	0,087	0,4	
4	по настоящему чертежу	Втулка-круг В-70-II L=35 ГОСТ 2590-2006	1	20 ГОСТ 1050-88	1,06	1,06	
5	по настоящему чертежу	Лист Б-ПН-0-10-90х90 ГОСТ 19903-74	1	Ст3сп ГОСТ 14637-89	0,6	0,6	
	ГОСТ 9467-75	Наплавленный металл		Э42А		0,01	

Итого: 13,7 кг

Экспликация штуцеров

Обозначение	Наименование	Кол.	Ду	Ру, МПа	Примечание
А	Вход сетевой воды	1	500		
Б	Выход сетевой воды	1	500		
В	Вход пара	1	800		
Г	Подвод конденсата	1	250		
Д	Выход конденсата	1	200		
Е	Отсос воздуха	1	70		
И	Слив воды	1	25		
К	К дифманометру	2	20		
Л	Отвод воздуха	1	20		

Техническая характеристика

Тип	ПСВ-500-3-23
Поверхность нагрева, м²	500
Максимальное избыточное рабочее давление в трубной системе, МПа	2,26
Максимальное избыточное рабочее давление в корпусе, МПа	0,29
Температура воды на входе, °С	70
Температура воды на выходе, °С	110
Максимальная температура пара, °С	400
Пробное избыточное гидравлическое давление:	
а) в трубной системе при изготовлении, при монтаже в период освидетельствования, МПа	2,94
б) в корпусе при изготовлении, при монтаже в период освидетельствования, МПа	0,59
Расход воды, т/ч	1500
Гидравлическое сопротивление трубной системы при номинальном расходе воды, м вод.ст.	5,5
Масса (сухая) подогревателя, кг	14650
Масса (сухая) выемной части, кг	10498
Масса подогревателя полностью заполненного водой, кг	26009

1 Общие указания и план расположения оборудования см. лист 1.
2 Чертеж выполнен на основании каталога теплообменного оборудования ОАО "САРЭНЕРГОМАШ."
3 На детали поз.1 нарезать резьбу для гаек М36.
4 Крепление подогревателя на неподвижной опоре производится затяжкой болтов до упора. Крепление сколзящей опоры выполнить по настоящему чертежу.
5 Спецификация составлена на один подогреватель.
6 * – размер уточнить на монтаже.

Изм.	Кол.уч.	Лист	№док.	Подп.	Дата
Н. контр.	Михеев				
Проверил	Шкитилева				
Разработал	Михеев				16.07.13

Файл

1350.12.38А-30UNB-1355-TD

Объекты III очереди строительтва ЗАО СГК (ТЭЦ)

Сетевая установка основных и пиковых подогревателей турбоагрегатов ст.№8,9. II система теплоснабжения.

Установочный чертеж основного подогревателя сетевой воды ПСВ-500-3-23 (30NDD13AC001)

Стадия	Лист	Листов
р	2	

ОТКРЫТОЕ АКЦИОНЕРНОЕ ОБЩЕСТВО ИНСТИТУТ ТЕПЛОЭЛЕКТРОПРОЕКТ НИЖНИЙ НОВГОРОД

Формат А2

Инв. № подл. 83400 | Подпись и дата | Взам. инв. №